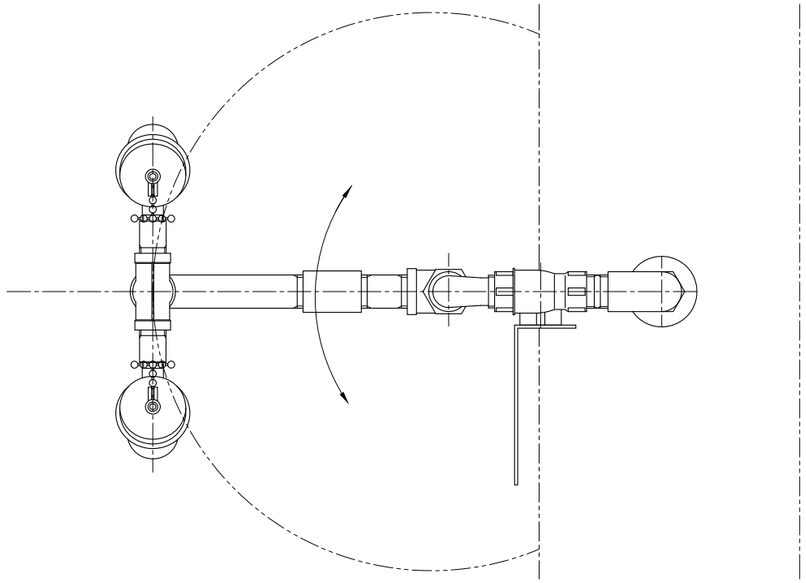

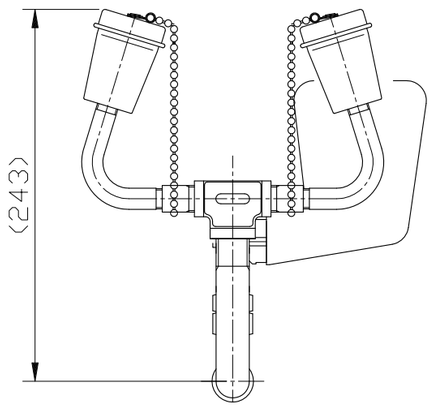

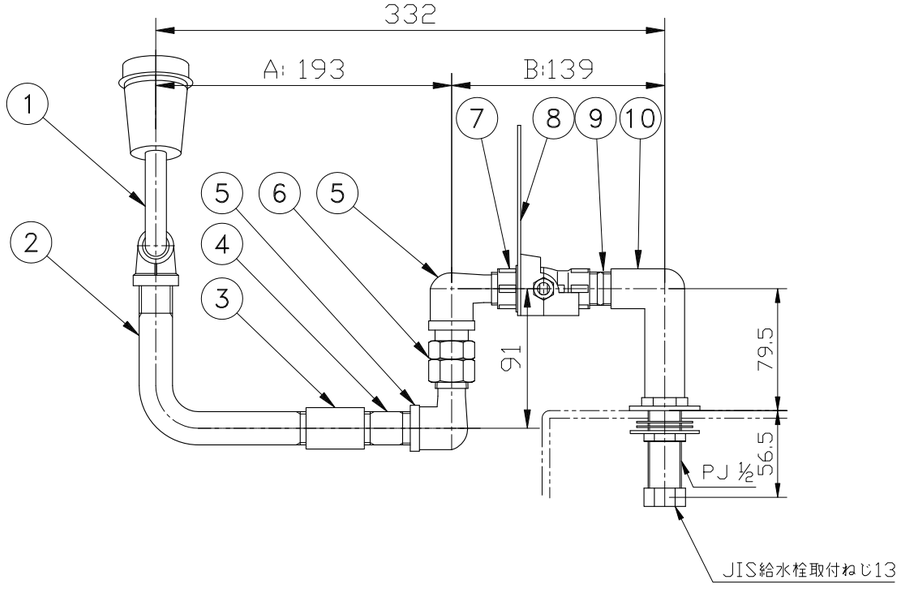

PARTS LIST				
No.	DESCRIPTION	MAT'L	Q'TY	NOTES
1	ストリームヘッド DUAL STREM HEAD	SUS 304	1	
2	Lニップル L NIPPLE	SUS 304	1	1/2 B
3	ソケット SOCKET	SCS 13	1	1/2 B
4	ニップル NIPPLE	SUS 304	1	1/2 B
5	ストリートエルボ STREET ELBOW	SCS 13	2	1/2 B
6	回転ニップル ROTARY JOINT	青銅	1	1/2 B
7	ボールバルブ BALL VALVE	SCS 13	1	1/2 B
8	バルブ開閉板 PUSH PLATE	SUS 304	1	—
9	ニップル NIPPLE	SUS 304	1	1/2 B
10	水栓取付脚 はさみ込みタイプ	BCP	1	
11				
12				
13				
14				
15				
16				
17				
18				
19				
20				
21				
22				
23				
24				
25				

寸法検査/Dimensional Inspection

寸法測定箇所
MESURING PART A, B.

寸法の許容差は、規定寸法値の±5%以内とする。
Tolerance within 5% of specified dimension.

© COPY RIGHT BY NIPPON ENCON MFG. CO., LTD.

日本エンコン緊急用洗眼器 NIPPON ENCON EMERGENCY EYEWASH MODEL No.402-S		DESIGN	DRAWN	CHECK	APP'VD
		S.YAMAUCHI	K.MATSUO	Y.KAWASHIMA	S.YAMAUCHI
DWG. No.	ES2-28-001-G-01	Rev. No. 0	SCALE 1/4	DATE 2012-11-22	
NIPPON ENCON MANUFACTURING CO., LTD.					